RTS2 / RTK2

Baureihe: RTS 3.0 Standard neu definiert Kämpferhöhe 135 mm

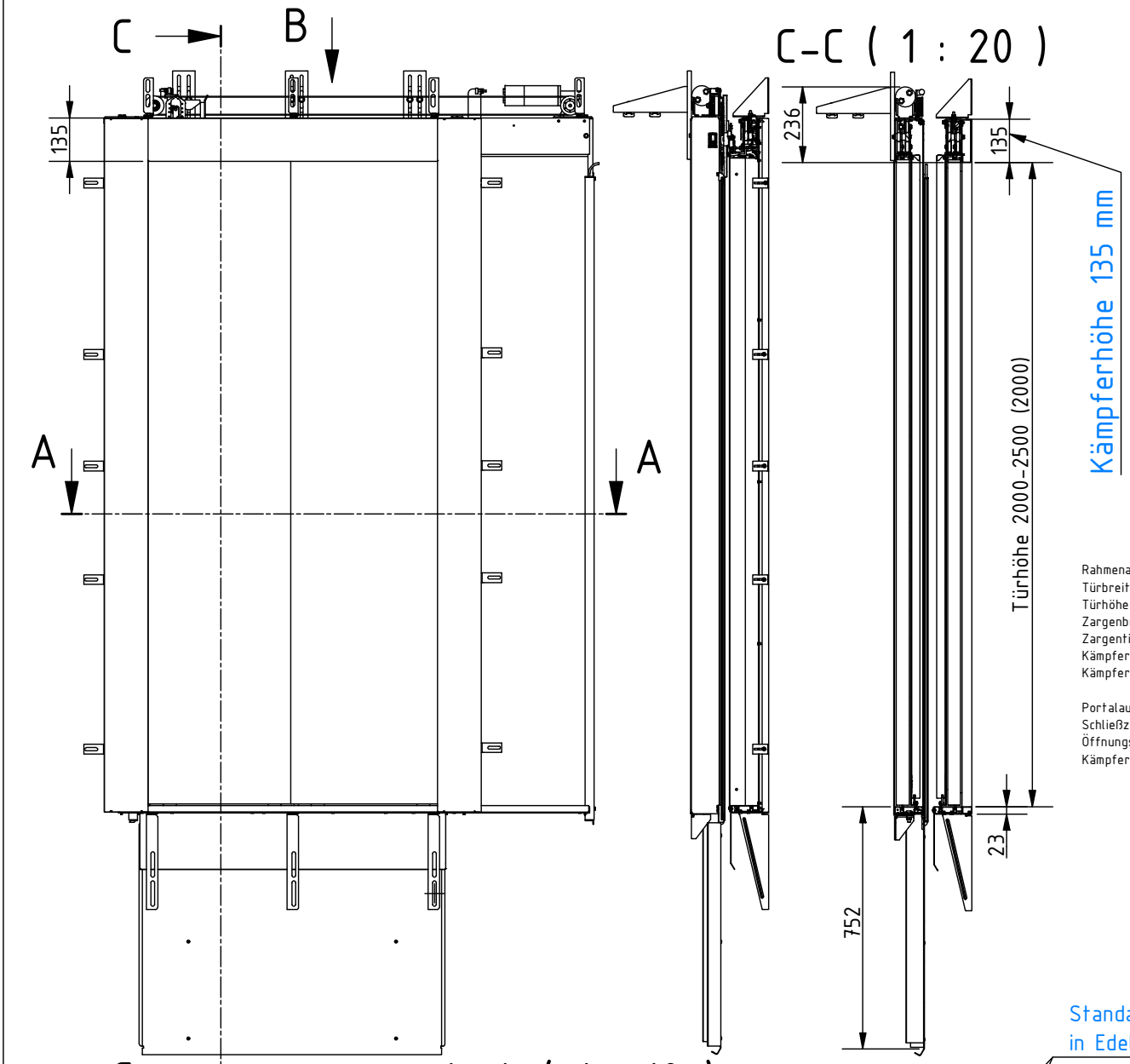

Rahmenausführung nach EN81-58
Türbreite: 600-1750 mm
Türhöhe: 2000-2500
Zargenbreite: 75-135 mm
Zargentiefe: 30-80 mm
Kämpfereinzug Höhe: 75-135 mm
Kämpfereinzug Tiefe: 30-80 mm

Portalausführung nach EN81-58
Schließzarge bis 365 mm
Öffnungszarg bis 715 mm
Kämpfereinzug bis 615 mm

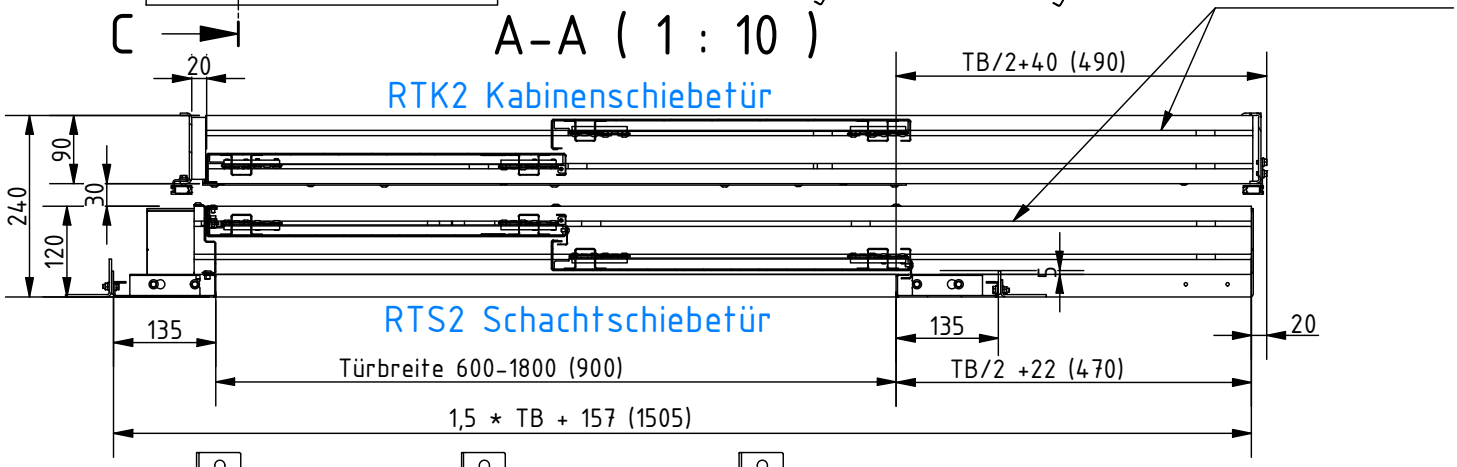

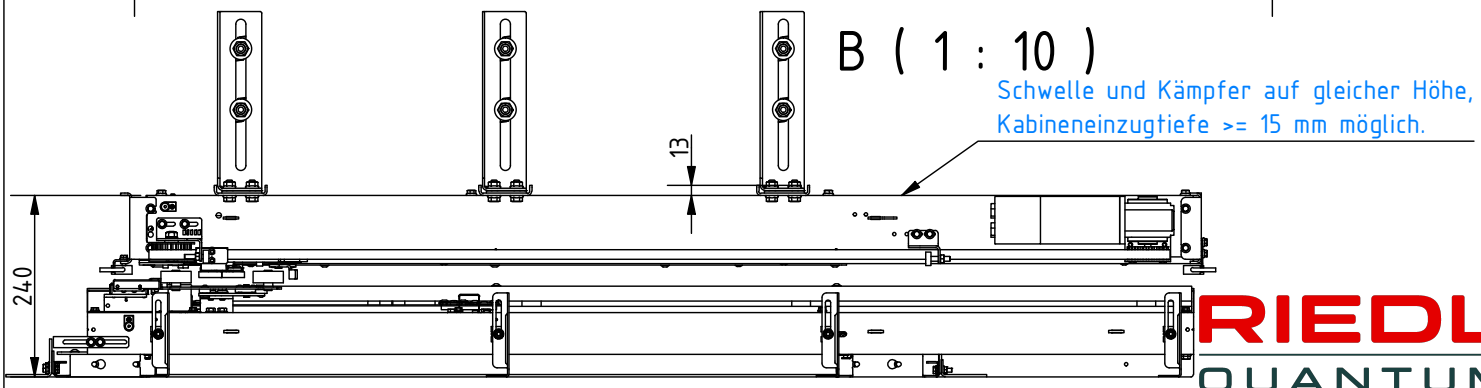

RIEDL QUANTUM

Änderungen vorbehalten Stand 02/22